Marcaje láser portátil

L-MOOV

SIC MARKING

The mark of quality

SEGURO

INTUITIVO

PORTATIL

Láser portátil L-MOOV

La solución de marcaje láser que entra en cualquier lugar

La L-MOOV es una máquina de marcado láser de fibra portátil y segura que se puede adaptar a piezas voluminosas y pesadas. Gracias a su tecnología, ofrece un marcado nítido y de alto contraste de textos, logotipos y códigos 1D/2D.

1234 5678 90

Fuente láser 2 AÑOS garantizada

L-MOOV mostrada con opción de carro incorporando todos los accesorios disponibles

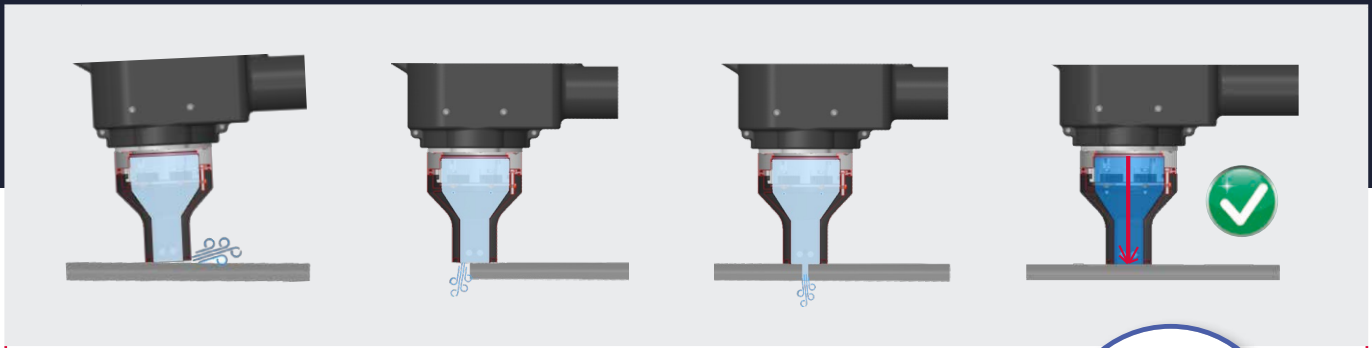

Tecnología Segura

Patente registrada

- Sistema láser certificado Clase 1 para máxima seguridad.
- Puede utilizarse sin lentes de seguridad. protege al operador y personal circundante.
- Seguridad garantizada, incluso en caso de posicionamiento incorrecto o parte perforada.
- El láser se activa sólo cuando el sellado de la boquilla está asegurado (luz verde encendida).

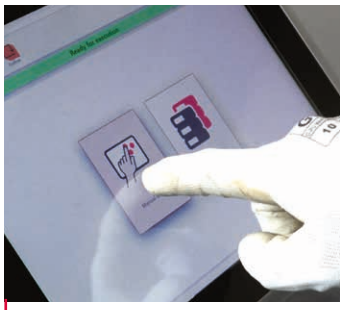

Operación sencilla e intuitviva

Fácil y rápido

- El software de control SIC FACTORY AUTOMATION garantiza entrada de datos sin errores mediante un escáner de código de barras y puede integrarse fácilmente en su sistema de producción.
- Configuración sencilla y sin esfuerzo. empezar a marcar simplemente presionando el gatillo.
- Funcionalidad de limitación del modo de operador fácil de usar.
- Registro automatizado de datos marcados, con control efectivo.
- Sin mantenimiento.

Una solución versatíl para todo tipo de partes

- Reemplaza estaciónes de seguridad voluminosas.
- Marca fácilmente piezas pesadas y voluminosas.
- Permite marcar cualquier geometría de pieza gracias a Boquillas de marcado versátiles.
  Se pueden diseñar boquillas personalizadas bajo pedido.

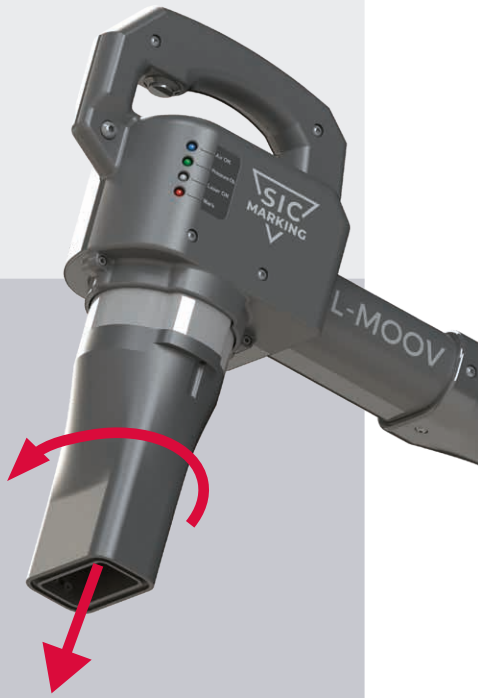

Boquillas de soporte intercambiables con sistema de cuarto-de giro

Disponible en medidas de 80 mm o 150 mm.

25 x 25 mm | 25 x 60 mm | 10 x 60 mm Para cilindros de Ø 50 | 90 x 90 mm 60 x 60 mm

Opciones y accesorios

Haz tu selección deacuerdo a tus necesidades

Necesidad movilidad:

Opción de carrito *

* Mostrado con accesorio Touch Panel PC

Necesidad de marcar piezas pequeñas:

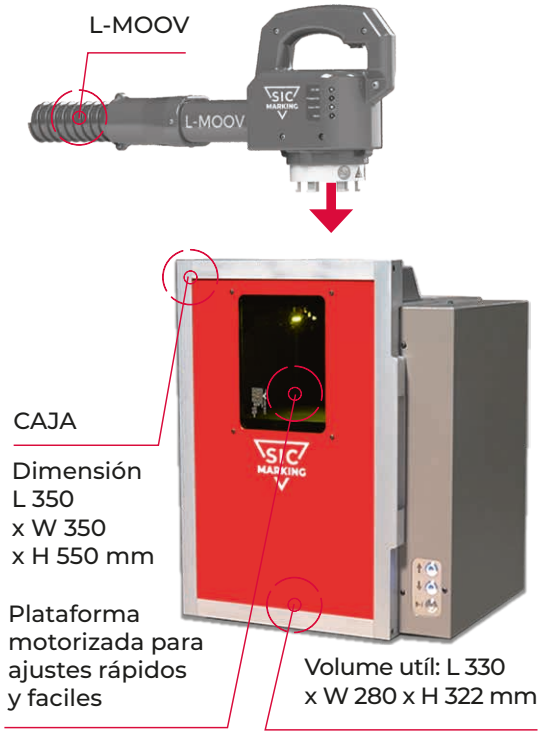

Accesorios disponibles:

Panel de PC con pantalla táctil

Lector de código de barras

Boquilla de succión y extractor de humo

Tecnología de láser	Fibra
Potencia	20 W / 30 W
Fuente de alimentación	100-240 V AC
Suministro de aire	de 3 a 6 bar
Longitud del cable desde el cabezal de marcador	2,4 m
Peso del cabezal de marcado	2,5 kg
Controlador de peso total / cabezal / cable	24 kg
Nivel de rendimiento de los dispositivos de seguridad	PL-e

Marcaje estético de alto contraste

- Marcaje preciso de textos o logos incluso en superficies rugosas o sin tratamiento.
- Lectura fácil y sin fallos de tu códigos QR o datamatrix.

Los 8 servicios clave de SIC MARKING

Asesoramiento personalizado para la mejor elección de tecnología

¿Láser, micropercusión o trazado? Nuestros expertos le ayudarán a identificar la tecnología de marcado que mejor se adapta a sus necesidades, gracias a nuestra amplia gama de soluciones.

Soluciones personalizadas adaptadas a sus necesidades

Desarrollamos productos personalizados que se adaptan perfectamente a sus procesos y requisitos industriales.

Estudios de viabilidad y pruebas técnicas

Realizamos rigurosos estudios y pruebas de viabilidad para validar cada etapa de su proyecto. También se encuentran disponibles pruebas de ingeniería.

Entrenamiento completo para sus equipos

Nuestros especialistas capacitan a sus equipos en el uso de sus equipos para garantizar un control autónomo y eficaz.

Asistencia durante la puesta en marcha

Nuestros equipos locales están disponibles para ayudarle durante la puesta en marcha de su máquina, facilitando una integración rápida y fluida en sus operaciones diarias.

Soporte técnico y servicio postventa

Un servicio posventa receptivo y miembros de soporte técnico dedicados están a su lado para brindarle asistencia en el suministro de repuestos y consumibles.

Soluciones de modernización para un rendimiento sostenible

Ofrecemos soluciones de modernización personalizadas para prolongar la vida útil de sus máquinas: retro-compatibilidad con componentes actualizados, modernización completa o adquisición de equipos.

Soporte global con experiencia locale

Con 10 subsidiarias y una red mundial de distribuidores, ofrecemos. Recursos globales combinados con soporte local para hacerse cargo de sus proyectos desde el diseño hasta la instalación.

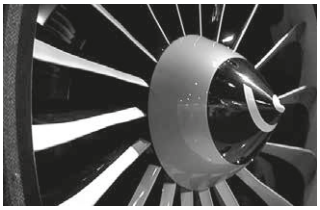

SIC MARKING
The mark of quality

SIC MARKING SL
08392 Sant Andreu
de Llavaneres,
Barcelona, Spain

info-sl@sic-marking.com
https://www.sic-marking.es/

Dirección artística, diseño gráfico: gm-design-graphique.com